NEW PRODUCT

Actualización de los kits de montaje

Con el fin de mejorar constantemente la calidad de nuestros productos y adaptarlos al equipamiento técnico de las actuales gamas de vehículos industriales, les informamos que se han actualizado los kits de fijación para depósitos de las gamas BI, BP, BQ, BR y BT. con la adopción de nuevas bandas de acero inoxidable que garantizan un mejor acoplamiento con el depósito, así como una marcada mejora en los trabajos de resistencia sobre el campo. Encontrarán todos los detalles a continuación.

ANTERIORMENTE	PROXIMAMENTE
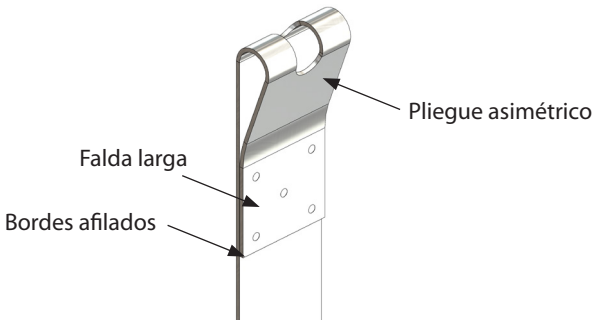	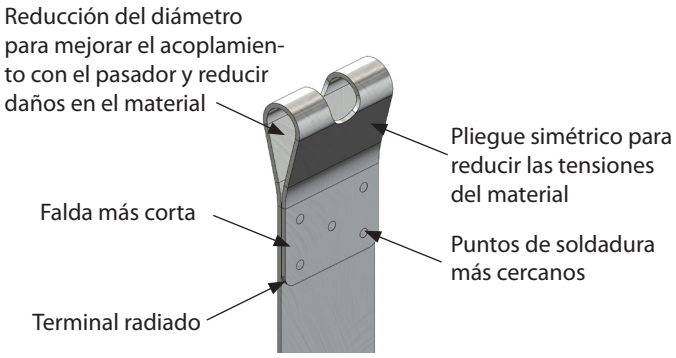
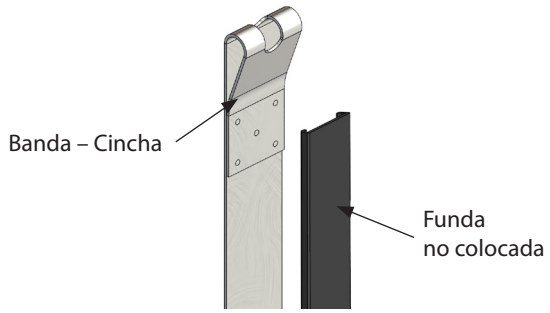	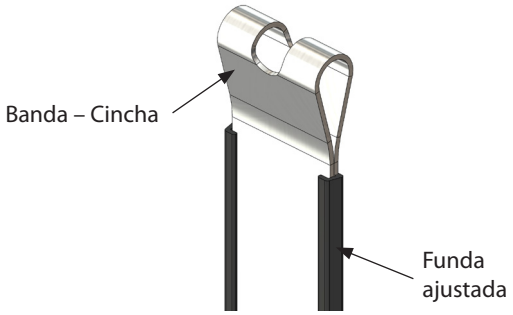

Los códigos de los kits de montaje se mantienen sin cambios tal y como se indica en el catálogo.
Sin embargo, estas modificaciones hicieron necesaria la creación de nuevos códigos de repuestos como se indica en la siguiente tabla:

Tipo	Banda – Cincha actual	Nuevo código banda+funda	Funda
BI	538200BI1X1	135990BI1X0	50620001004
BL	538200BL1X2	135990BL1X0	50620001008
BP	538200BP1X2	135990BP1X0	50620001003
BQ	538200BL1X2	135990BQ1X0	50620001001
BR	538200BR1X1	135990BR1X0	50620001002
BT	538200BT1X1	135990BT1X0	50620001006

Los códigos antiguos se colocan en fin de serie hasta que las existencias del almacén se agoten por completo. Por este motivo , los tiempos de transición variarán según el modelo de depósito.